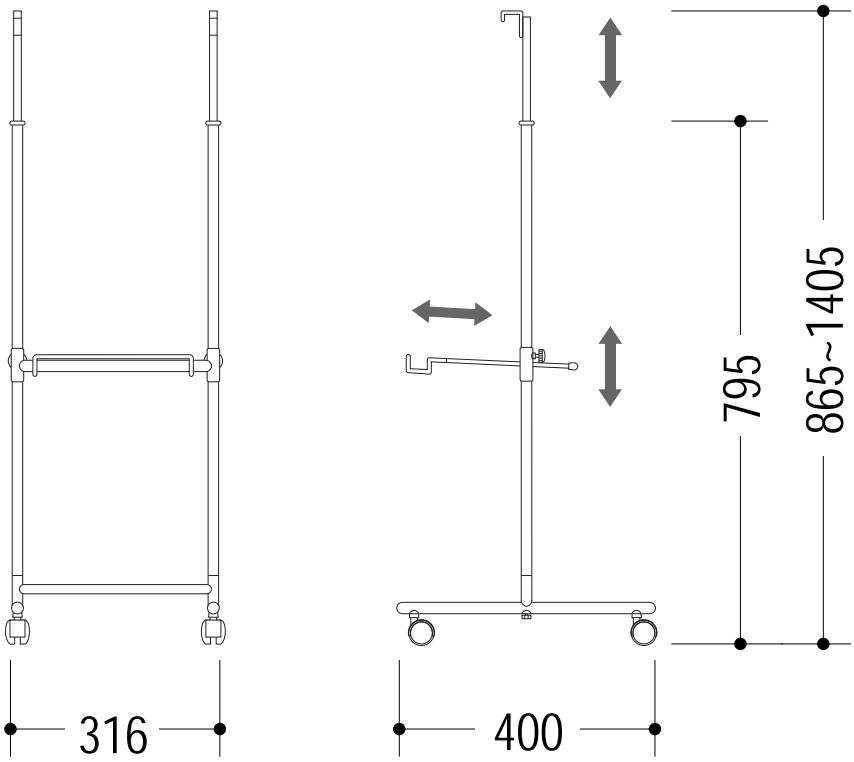
316
400
795
865~1405